FICHA TÉCNICA	URO&GYN	ARTHROMED	BONSS MEDICAL MEXICO
Nombre	Loop XS	**Marca**	Bonss Medical
Modelo	307	**Código del producto**	106Q1

Descripción

Dispositivo médico de alta precisión utilizado en procedimientos quirúrgicos para ablación, coagulación y resección de tejidos mediante tecnología de radiofrecuencia. Diseñado para resección de próstata, tumor de vejiga, estenosis uretral, miomectomía, pólipo endometrial, tejido embrionario residual después del aborto y la cirugía de quistes.

Características técnicas

Material	Aleación biocompatible de alta conductividad	**Equivalente a (competidor)**	Olympus
Longitud de eje	47mm	**Ancho de punta**	7mm
Longitud de cable	3m	**Longitud del mango**	233mm
Rango de frecuencia	100 kHz	**Potencia máxima**	**ABLATE**:380W **COAG**: 60W
Tipo de electrodo	Bipolar	**Reutilizable:** No	**Función:** Ablación, Coagulación.
Valores predeterminados	**Ablación**:7 **coagulación**: 3	**Vencimiento:** 3 años	**Dispositivo medico:** Clase II

Dibujo técnico

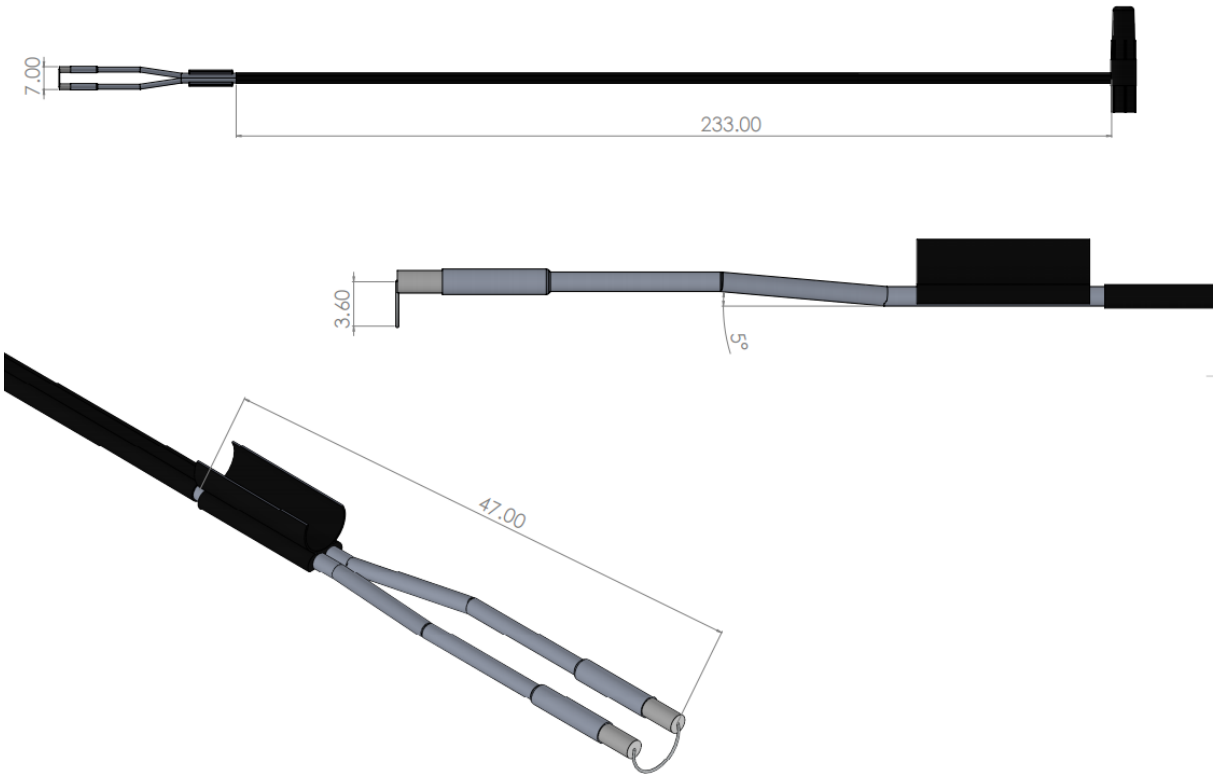

Av. Zacatecas #128, Constituyentes del 17
San Nicolás de los Garza, CP 66410
Nuevo León, México.

Tel. 81 2752 6075
81 8688 9100
servicio@arthromed.mx

FICHA TÉCNICA	UROS&GYN	ARTHROMED	BONSS MEDICAL MEXICO
Nombre	Loop XL	**Marca**	Bonss Medical
Modelo	307	**Código del producto**	106Q2
Descripción			
Dispositivo médico de alta precisión utilizado en procedimientos quirúrgicos para ablación, coagulación y resección de tejidos mediante tecnología de radiofrecuencia. Diseñado para resección de próstata grande, tumor de vejiga, estenosis uretral, miomectomía, pólipo endometrial, tejido embrionario residual después del aborto y la cirugía de quistes.			
Características técnicas			
Material	Aleación biocompatible de alta conductividad	**Equivalente a (competidor)**	Olympus
Longitud de eje	47mm	**Ancho de punta**	7mm
Longitud de cable	3m	**Longitud del mango**	233mm
Rango de frecuencia	100 kHz	**Potencia máxima**	**ABLATE**:380W **COAG**: 60W
Tipo de electrodo	Bipolar	**Reutilizable:** No	**Función:** Ablación, Coagulación.
Valores predeterminados	**Ablación**:7 **coagulación**: 3	**Vencimiento:** 3 años	**Dispositivo medico:** Clase II
Dibujo técnico			

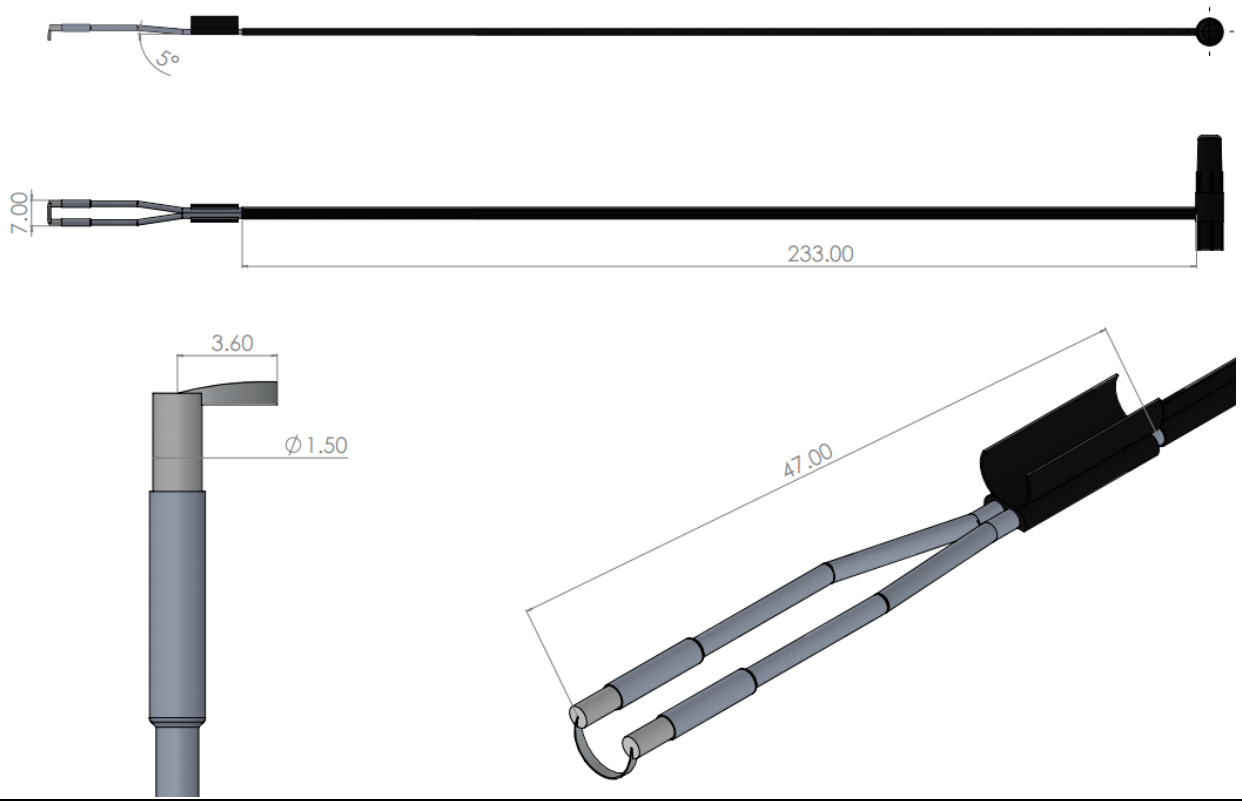

Av. Zacatecas #128, Constituyentes del 17
San Nicolás de los Garza, CP 66410
Nuevo León, México.

Tel. 81 2752 6075
81 8688 9100
servicio@arthromed.mx

FICHA TÉCNICA	UROS&GYN	ARTHROMED	BONSS MEDICAL MEXICO
Nombre	Hook	**Marca**	Bonss Medical
Modelo	307	**Código del producto**	106Q5
Descripción			
Dispositivo médico de alta precisión utilizado en procedimientos quirúrgicos para ablación, coagulación y resección de tejidos mediante tecnología de radiofrecuencia. Se emplea en procedimientos como el estrechamiento del lumen, disección del quiste, y cirugía de corte.			
Características técnicas			
Material	Aleación biocompatible de alta conductividad	**Equivalente a (competidor)**	Olympus
Longitud de eje	49mm	**Ancho de punta**	7mm
Longitud de cable	3m	**Longitud del mango**	230mm
Rango de frecuencia	100 kHz	**Potencia máxima**	**ABLATE**:380W **COAG**: 60W
Tipo de electrodo	Bipolar	**Reutilizable:** No	**Función:** Ablación, Coagulación.
Valores predeterminados	**Ablación**:7 **coagulación**: 3	**Vencimiento:** 3 años	**Dispositivo medico:** Clase II
Dibujo técnico			

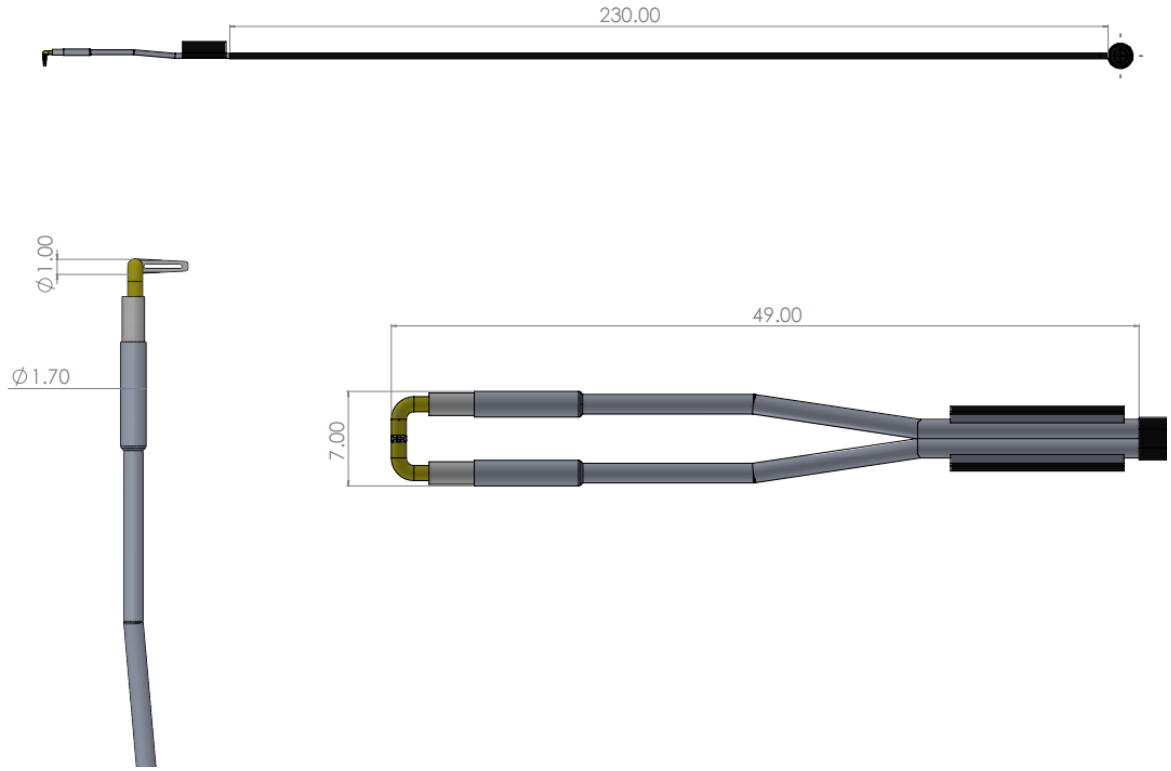

Av. Zacatecas #128, Constituyentes del 17
San Nicolás de los Garza, CP 66410
Nuevo León, México.

Tel. 81 2752 6075
81 8688 9100
servicio@arthromed.mx

FICHA TÉCNICA	URO&GYN	ARTHROMED	BONSS MEDICAL MEXICO
Nombre	Vap Button	**Marca**	Bonss Medical
Modelo	307	**Código del producto**	106Q6
Descripción			
Dispositivo médico de alta precisión utilizado en procedimientos quirúrgicos para ablación, coagulación y resección de tejidos mediante tecnología de radiofrecuencia. Utilizado para ablación quística, enucleación, ablación y coagulación de área grande, en tejido en patologías de próstata, cérvix y útero.			
Características técnicas			
Material	Aleación biocompatible de alta conductividad	**Equivalente a (competidor)**	Olympus
Longitud de eje	49mm	**Ancho de punta**	7mm
Longitud de cable	3m	**Longitud del mango**	230mm
Rango de frecuencia	100 kHz	**Potencia máxima**	**ABLATE**:380W **COAG**: 60W
Tipo de electrodo	Bipolar	**Reutilizable:** No	**Función:** Ablación, Coagulación.
Valores predeterminados	**Ablación**:7 **coagulación**: 3	**Vencimiento:** 3 años	**Dispositivo medico:** Clase II
Dibujo técnico			

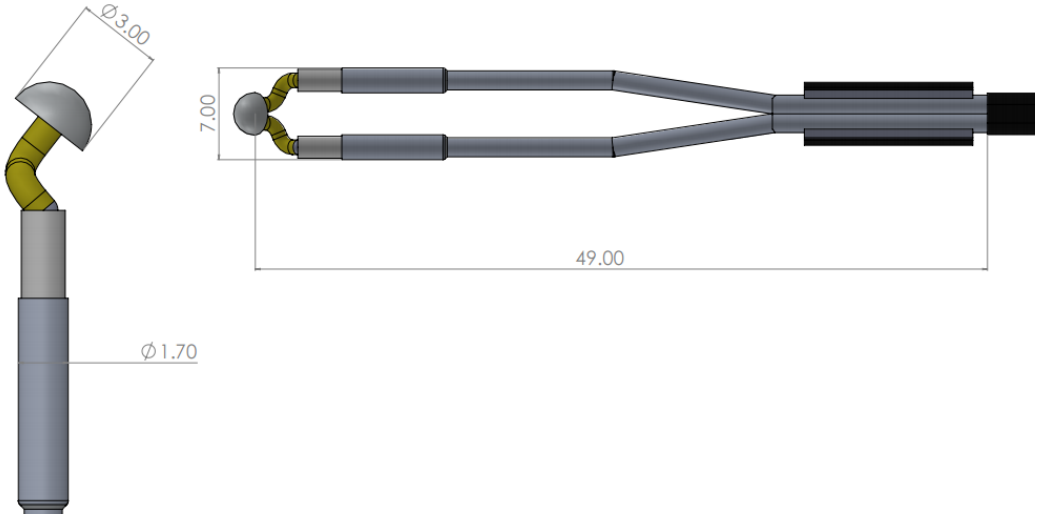

Av. Zacatecas #128, Constituyentes del 17
San Nicolás de los Garza, CP 66410
Nuevo León, México.

Tel. 81 2752 6075
81 8688 9100
servicio@arthromed.mx

FICHA TÉCNICA	URO&GYN	ARTHROMED	BONSS MEDICAL MEXICO
Nombre	Roller	**Marca**	Bonss Medical
Modelo	307	**Código del producto**	106Q7
Descripción			
Dispositivo médico de alta precisión utilizado en procedimientos quirúrgicos para ablación, coagulación y resección de tejidos mediante tecnología de radiofrecuencia. Utilizado para ablación quística, enucleación, ablación y coagulación en tejido de área grande, en patologías de próstata, cérvix y útero.			
Características técnicas			
Material	Aleación biocompatible de alta conductividad	**Equivalente a (competidor)**	S/D
Longitud de eje	49mm	**Ancho de punta**	7mm
Longitud de cable	3m	**Longitud del mango**	230mm
Rango de frecuencia	100 kHz	**Potencia máxima**	**ABLATE**:380W **COAG**: 60W
Tipo de electrodo	Bipolar	**Reutilizable:** No	**Función:** Ablación, Coagulación.
Valores predeterminados	**Ablación**:7 **coagulación**: 3	**Vencimiento:** 3 años	**Dispositivo medico:** Clase II
Dibujo técnico			

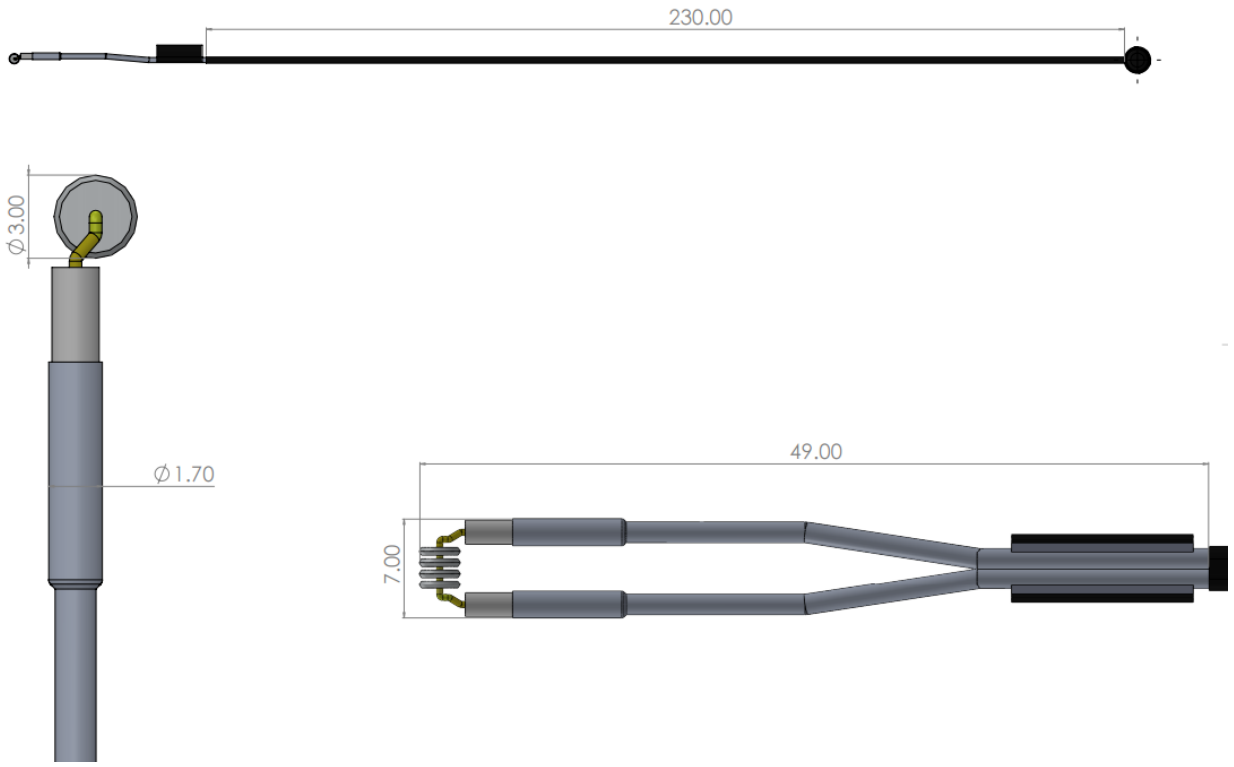

Av. Zacatecas #128, Constituyentes del 17
San Nicolás de los Garza, CP 66410
Nuevo León, México.

Tel. 81 2752 6075
81 8688 9100
servicio@arthromed.mx

FICHA TÉCNICA	UROS&GYN	ARTHROMED	BONSS MEDICAL MEXICO
Nombre	Vap Ball	**Marca**	Bonss Medical
Modelo	307	**Código del producto**	106Q8
Descripción			
Dispositivo médico de alta precisión utilizado en procedimientos quirúrgicos para ablación, coagulación y resección de tejidos mediante tecnología de radiofrecuencia. Utilizado para ablación quística, enucleación, ablación y coagulación en tejido de área grande, en patologías de próstata, cérvix y útero.			
Características técnicas			
Material	Aleación biocompatible de alta conductividad	**Equivalente a (competidor)**	Olympus
Longitud de eje	49mm	**Ancho de punta**	7mm
Longitud de cable	3m	**Longitud del mango**	230
Rango de frecuencia	100 kHz	**Potencia máxima**	**ABLATE**:380W **COAG**: 60W
Tipo de electrodo	Bipolar	**Reutilizable:** No	**Función:** Ablación, Coagulación.
Valores predeterminados	**Ablación**:7 **coagulación**: 3	**Vencimiento:** 3 años	**Dispositivo medico:** Clase II
Dibujo técnico			

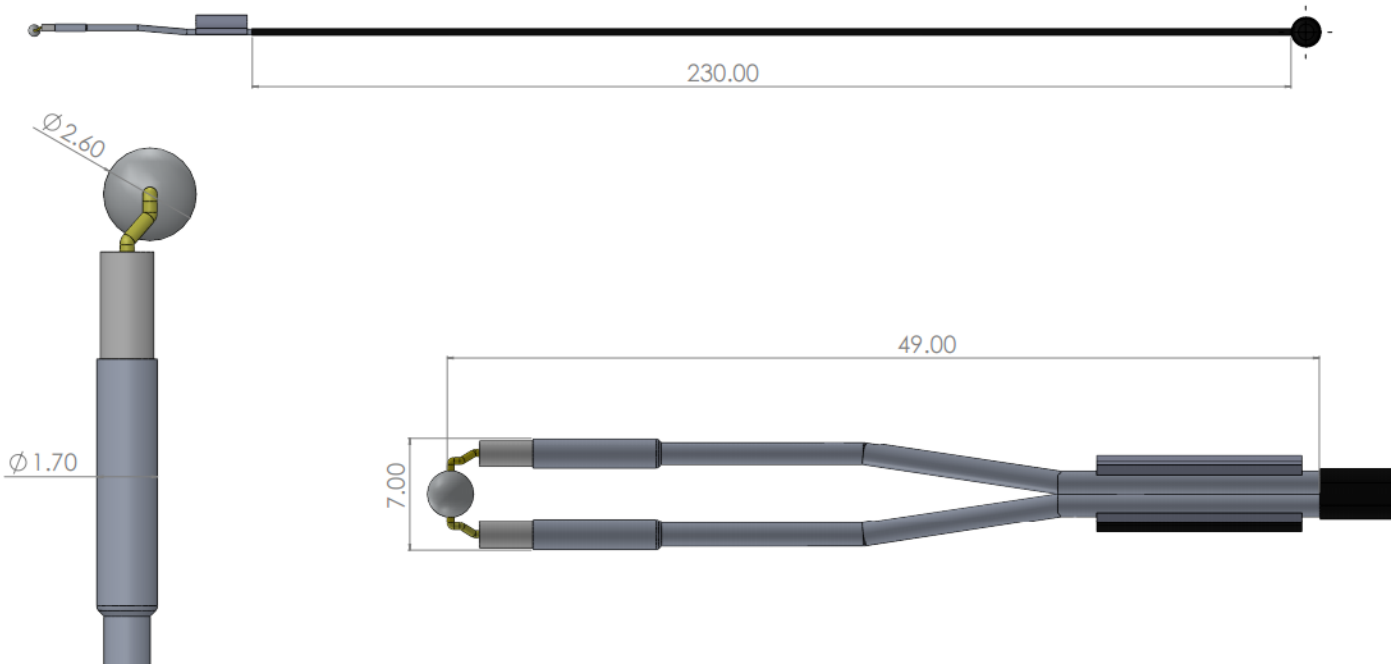

Av. Zacatecas #128, Constituyentes del 17
San Nicolás de los Garza, CP 66410
Nuevo León, México.

Tel. 81 2752 6075
81 8688 9100
servicio@arthromed.mx

FICHA TÉCNICA	UROS&GYN	ARTHROMED	BONSS MEDICAL MEXICO
Nombre	Saw Roller	**Marca**	Bonss Medical
Modelo	307	**Código del producto**	106Q9

Descripción

Dispositivo médico de alta precisión utilizado en procedimientos quirúrgicos para ablación, coagulación y resección de tejidos mediante tecnología de radiofrecuencia. Utilizado para ablación quística, enucleación, ablación y coagulación en tejido de área grande, en patologías de próstata, cérvix y útero.

Características técnicas

Material	Aleación biocompatible de alta conductividad	**Equivalente a (competidor)**	Olympus
Longitud de eje	49mm	**Ancho de punta**	7mm
Longitud de cable	3m	**Longitud del mango**	230mm
Rango de frecuencia	100 kHz	**Potencia máxima**	**ABLATE**:380W **COAG**: 60W
Tipo de electrodo	Bipolar	**Reutilizable:** No	**Función:** Ablación, Coagulación.
Valores predeterminados	**Ablación**:7 **coagulación**: 3	**Vencimiento:** 3 años	**Dispositivo medico:** Clase II

Dibujo técnico

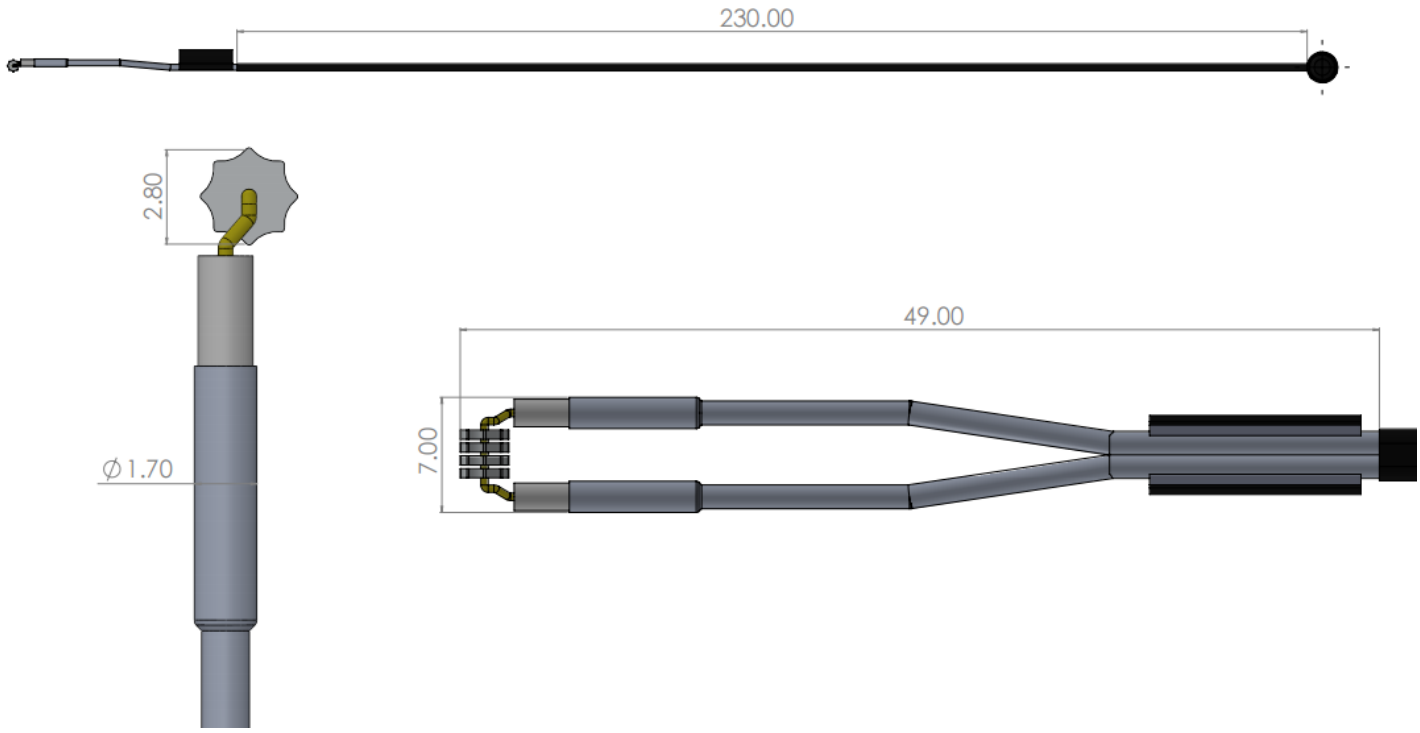

Av. Zacatecas #128, Constituyentes del 17
San Nicolás de los Garza, CP 66410
Nuevo León, México.

Tel. 81 2752 6075
81 8688 9100
servicio@arthromed.mx

FICHA TÉCNICA	URO&GYN	ARTHROMED	BONSS MEDICAL MEXICO
Nombre	Bine	**Marca**	Bonss Medical
Modelo	307	**Código del producto**	106Q3
Descripción			
Dispositivo médico de alta precisión utilizado en procedimientos quirúrgicos para ablación, coagulación y resección de tejidos mediante tecnología de radiofrecuencia. Utilizado para la ablación y coagulación de tejidos blandos, aplicable en la estenosis cervical y cáncer del cuello uterino.			
Características técnicas			
Material	Aleación biocompatible de alta conductividad	**Equivalente a (competidor)**	VERSAPOINT
Longitud de eje	360mm	**Diámetro de punta**	1mm-1.5mm
Longitud de cable	3m	**Longitud del mango**	112mm
Rango de frecuencia	100 kHz	**Potencia máxima**	**ABLATE**:380W **COAG**: 60W
Tipo de electrodo	Bipolar	**Reutilizable:** No	**Función:** Ablación, Coagulación.
Valores predeterminados	**Ablación**:7 **coagulación**: 3	**Vencimiento:** 3 años	**Dispositivo medico:** Clase II
Dibujo técnico			

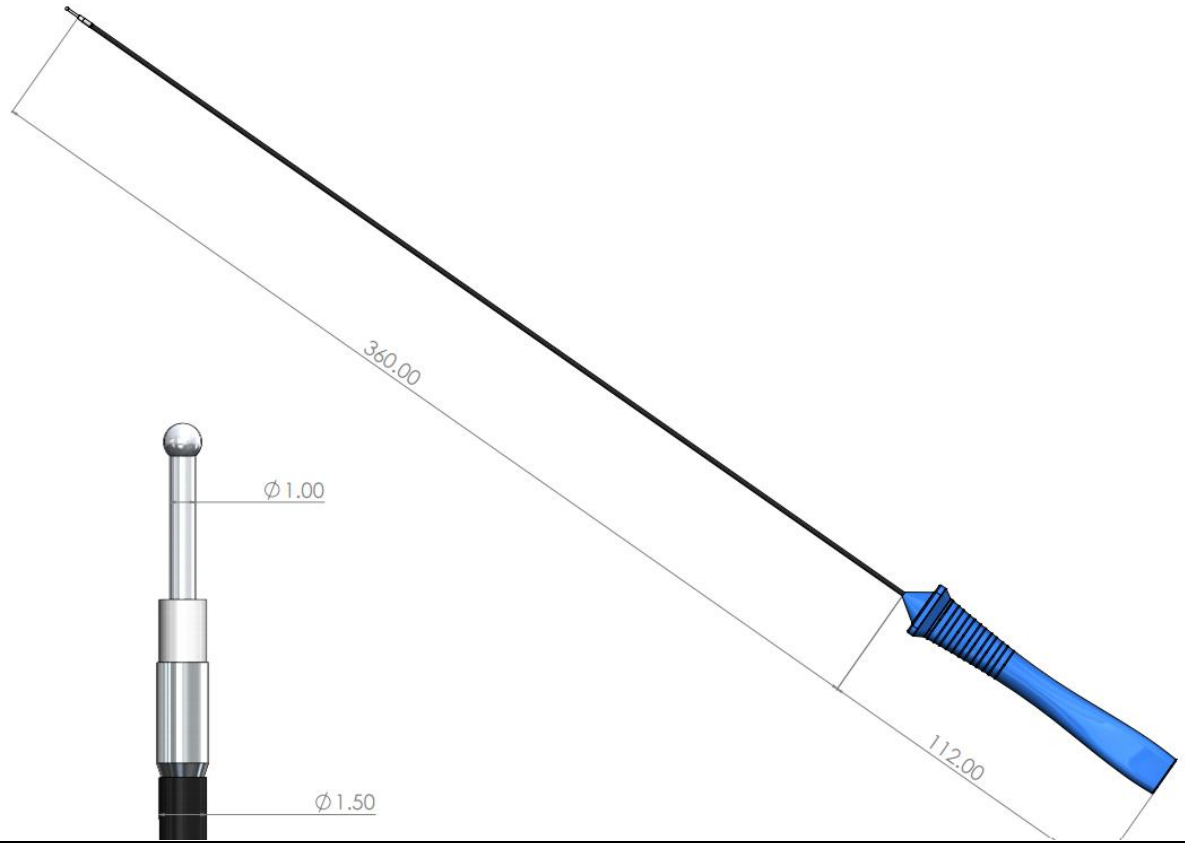

Av. Zacatecas #128, Constituyentes del 17
San Nicolás de los Garza, CP 66410
Nuevo León, México.

Tel. 81 2752 6075
81 8688 9100
servicio@arthromed.mx

FICHA TÉCNICA	UROS&GYN	ARTHROMED	BONSS MEDICAL MEXICO
Nombre	Bine BD	**Marca**	Bonss Medical
Modelo	307	**Código del producto**	106Q3W
Descripción			
Dispositivo médico de alta precisión utilizado en procedimientos quirúrgicos para ablación, coagulación y resección de tejidos mediante tecnología de radiofrecuencia. Utilizado para la ablación y coagulación de tejidos blandos, aplicable en la estenosis cervical y cáncer del cuello uterino.			
Características técnicas			
Material	Aleación biocompatible de alta conductividad	**Equivalente a (competidor)**	VERSAPOINT
Longitud de eje	360mm	**Diámetro de punta**	1mm – 1.5mm
Longitud de cable	3m	**Longitud del mango**	112mm
Rango de frecuencia	100 kHz	**Potencia máxima**	**ABLATE**:380W **COAG**: 60W
Tipo de electrodo	Bipolar	**Reutilizable:** No	**Función:** Ablación, Coagulación.
Valores predeterminados	**Ablación**:7 **coagulación**: 3	**Vencimiento:** 3 años	**Dispositivo medico:** Clase II
Dibujo técnico			

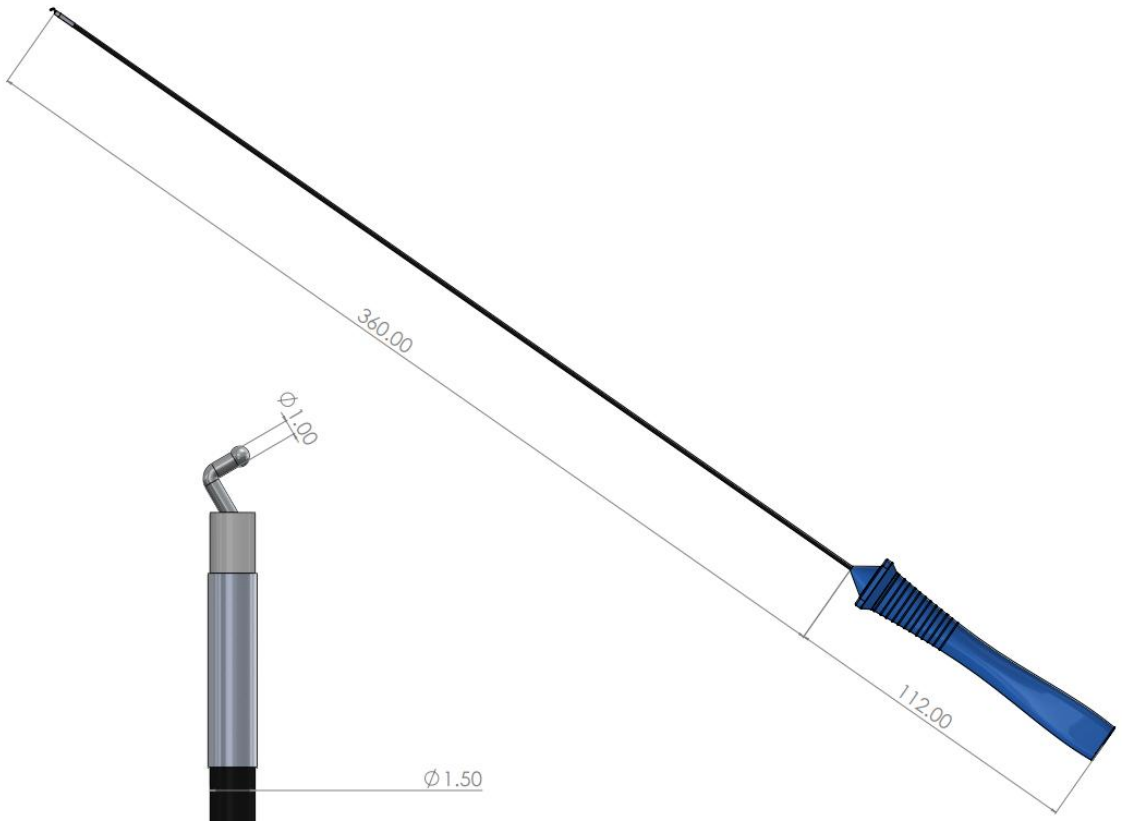

Av. Zacatecas #128, Constituyentes del 17
San Nicolás de los Garza, CP 66410
Nuevo León, México.

Tel. 81 2752 6075
81 8688 9100
servicio@arthromed.mx

FICHA TÉCNICA	UROS&GYN	ARTHROMED	BONSS MEDICAL MEXICO

Nombre: Spring	**Marca:** Bonss Medical
Modelo: 307	**Código del producto:** 106Q4

Descripción

Dispositivo médico de alta precisión utilizado en procedimientos quirúrgicos para ablación, coagulación y resección de tejidos mediante tecnología de radiofrecuencia. Utilizado para la ablación y coagulación de tejidos blandos, aplicable en la estenosis cervical y cáncer del cuello uterino.

Características técnicas

Material: Aleación biocompatible de alta conductividad		**Equivalente a (competidor)**	VERSAPOINT
Longitud de eje	360mm	**Diámetro de punta**	1mm – 1.5mm
Longitud de cable	3m	**Longitud del mango**	112mm
Rango de frecuencia	100 kHz	**Potencia máxima**	**ABLATE**:380W **COAG**: 60W
Tipo de electrodo	Bipolar	**Reutilizable:** No	**Función:** Ablación, Coagulación.
Valores predeterminados	**Ablación**:7 **coagulación**: 3	**Vencimiento:** 3 años	**Dispositivo medico:** Clase II

Dibujo técnico

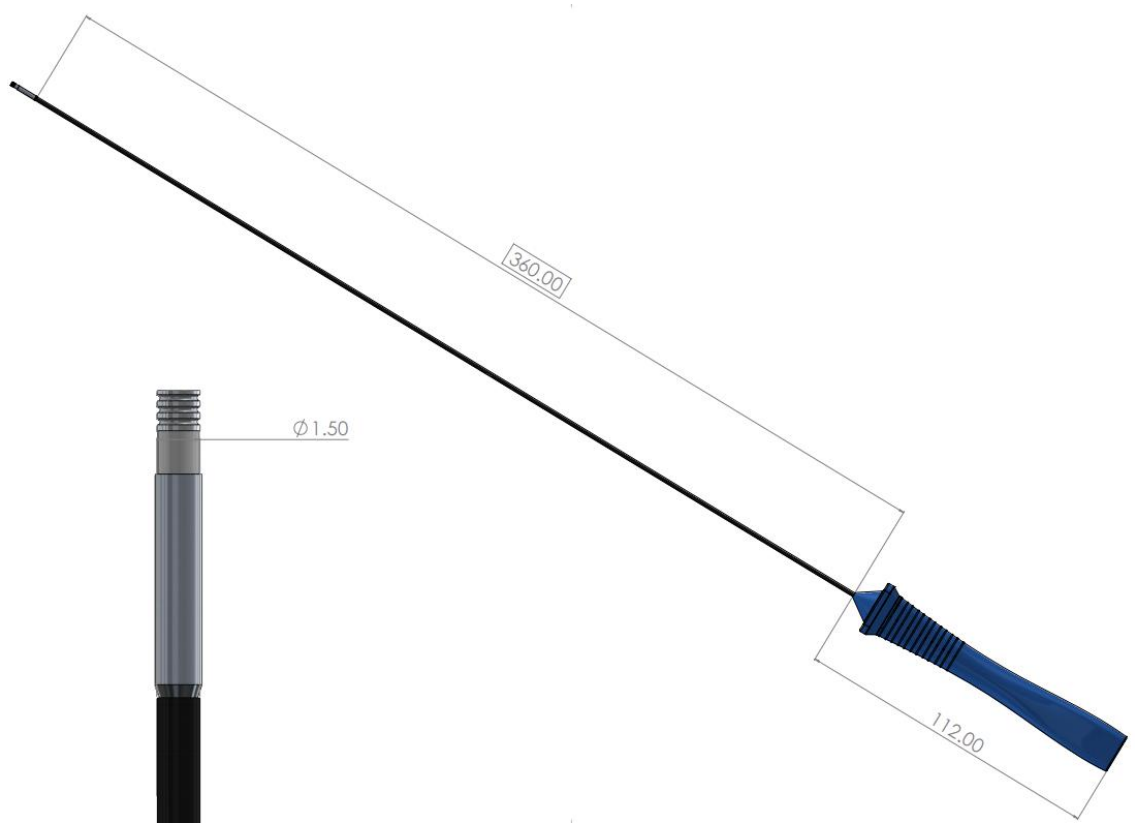

Av. Zacatecas #128, Constituyentes del 17
San Nicolás de los Garza, CP 66410
Nuevo León, México.

Tel. 81 2752 6075
81 8688 9100
servicio@arthromed.mx